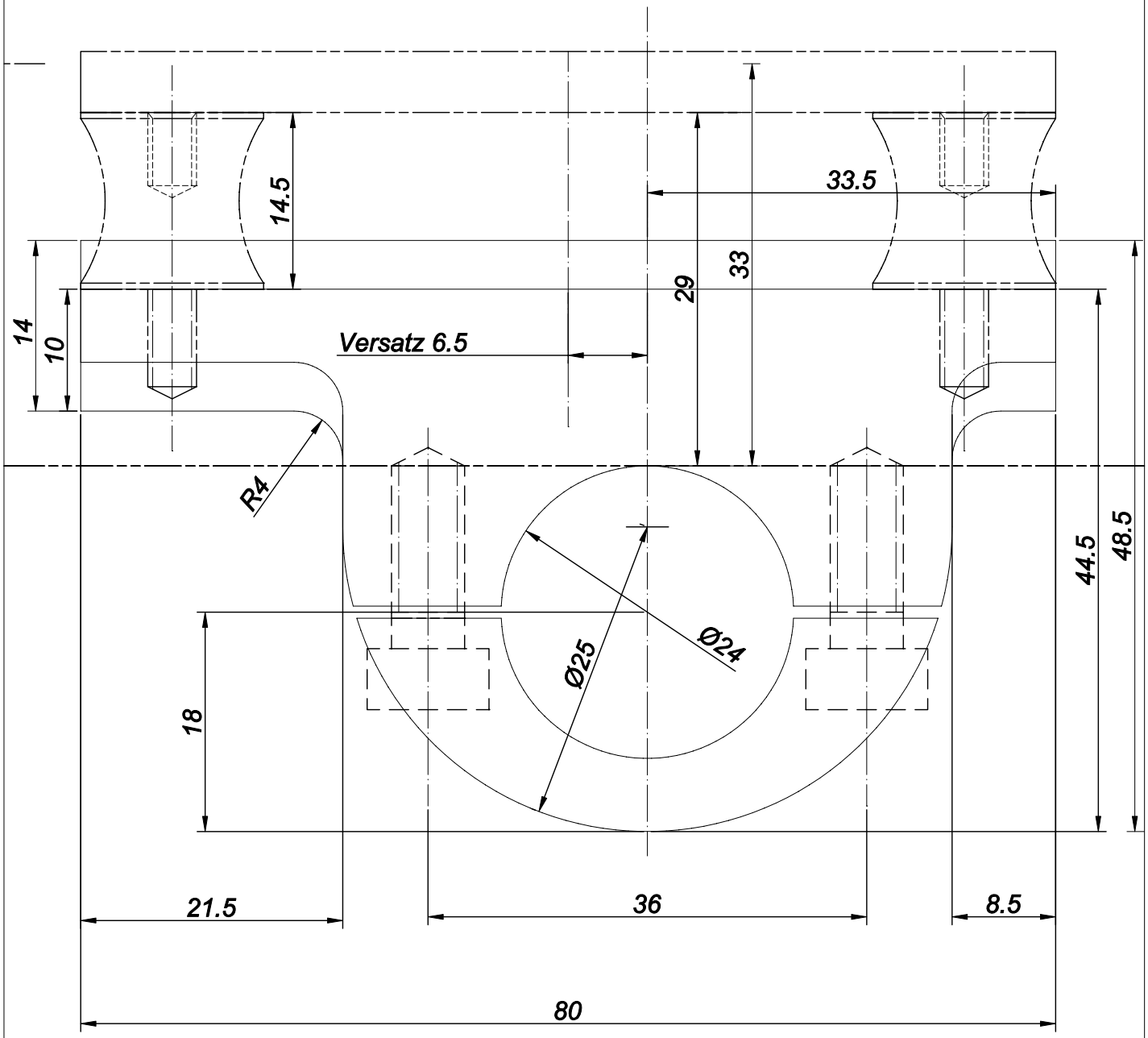

Verwendungsbereich	Toleranz	Oberfl.	Maßstab 5 : 1
BMW R344	mittel	blank	Werkstoff, Halbzeug: Alu F40

	Datum	Name
Bearb.	2005-03-20	T.Freund
Gepr.		
Norm		

Akkuhalter

Hawker PC 580 / BMW R344 (R25/3)

T.F.MICROSYSTEMS
Lindenberg 127
82343 Pöcking
Tel. ++49(0)8157-4227

Zeichnungsnummer: TFM 050320

Blatt 1 von 1

R344Akkuhalter.DWG

Ersatz durch:

Zust.	Änderung	Datum	Name